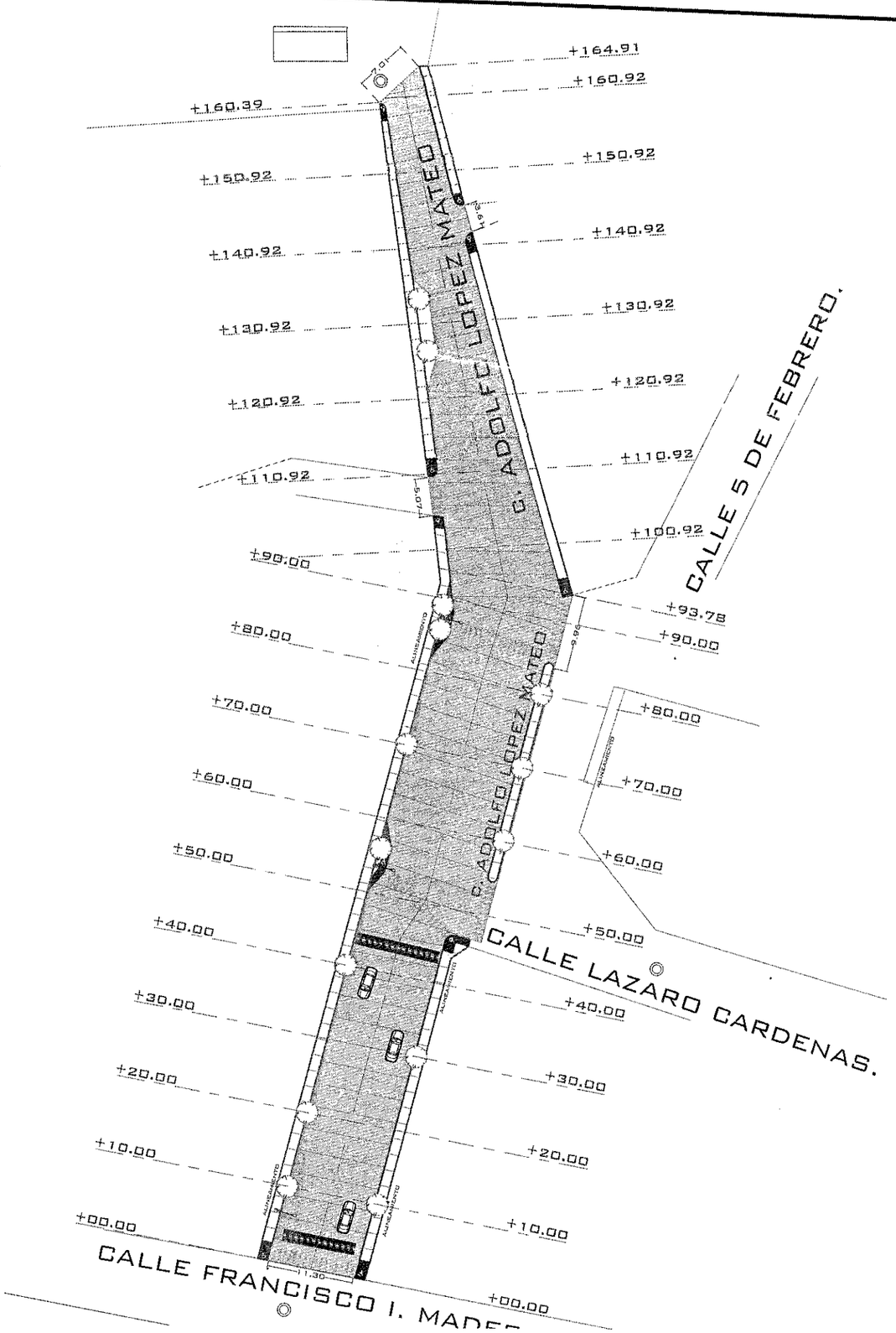

DETALLE PAVIMENTO D-01

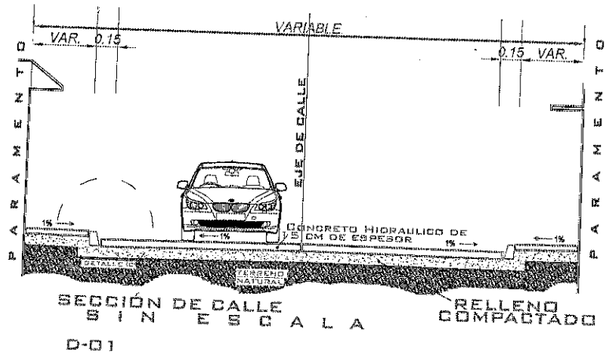

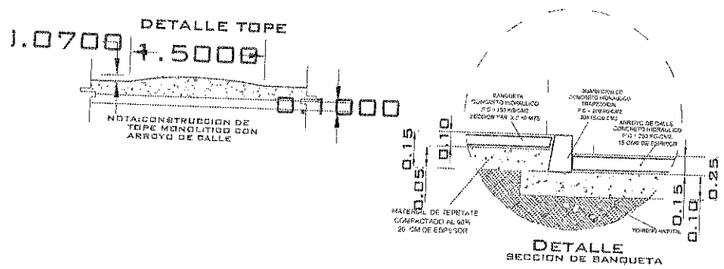

DETALLE RAMPAS

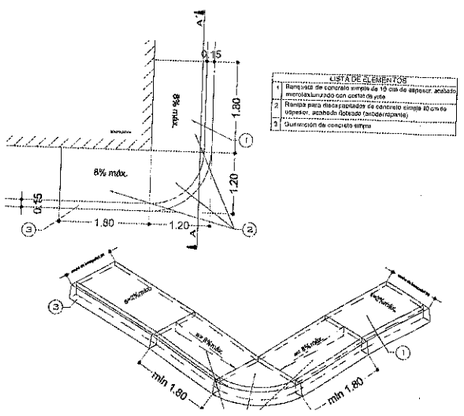

LISTA DE ELEMENTOS	
1	Rampa de concreto simple de 10 cm de espesor acabado escobillado curado con cantos de ala
2	Rampa para discapacitados de concreto simple 10 cm de espesor, acabado flotado (antideslizante)
3	Guarnición de concreto simple

PROYECTO:
CONSTRUCCIÓN DE PAVIMENTO CON CONCRETO HIDRÁULICO EN CALLE ADOLFO LOPEZ MATEO LOCALIDAD LA SOLEDAD, FRESNILLO, ZACATECAS

UBICACION:
LOCALIDAD LA SOLEDAD, FRESNILLO, ZACATECAS

PRESIDENCIA MUNICIPAL DE FRESNILLO.
DIRECCION DE DESARROLLO SOCIAL.

LIC. JAVIER TORRES RODRÍGUEZ
PRESIDENTE MUNICIPAL DE FRESNILLO.

LIC. FIDEL ALVARADO DE LA TORRE
SECRETARIA DE DESARROLLO SOCIAL.

URB URBANIZACION

PLANO: ARQUITECTONICO

ESCALA: 1:5/E

FECHA:

CLAVE: -01