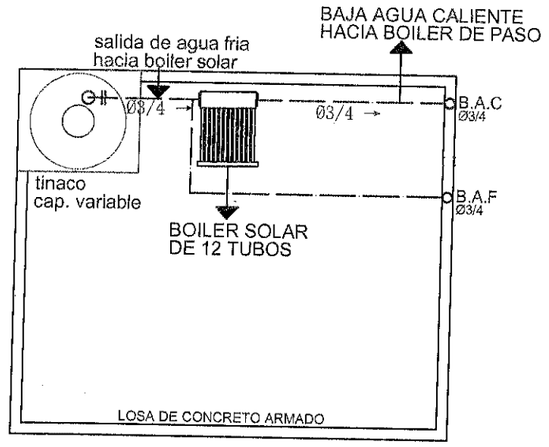

PLANTA INSTALACION BOILER SOLAR

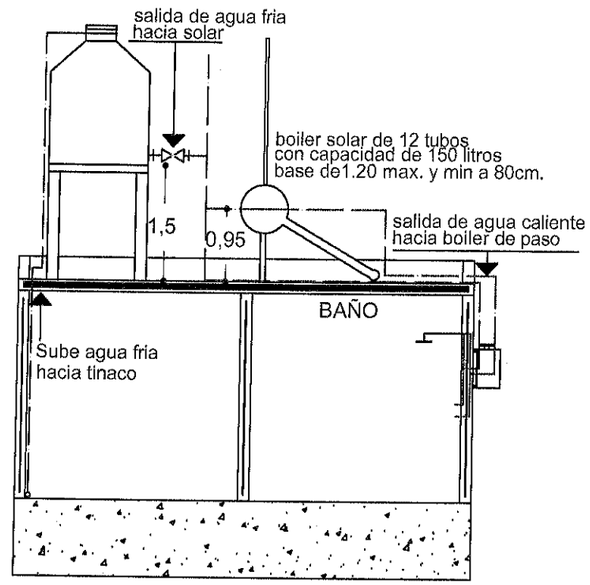

ALZADO INSTALACION BOILER SOLAR

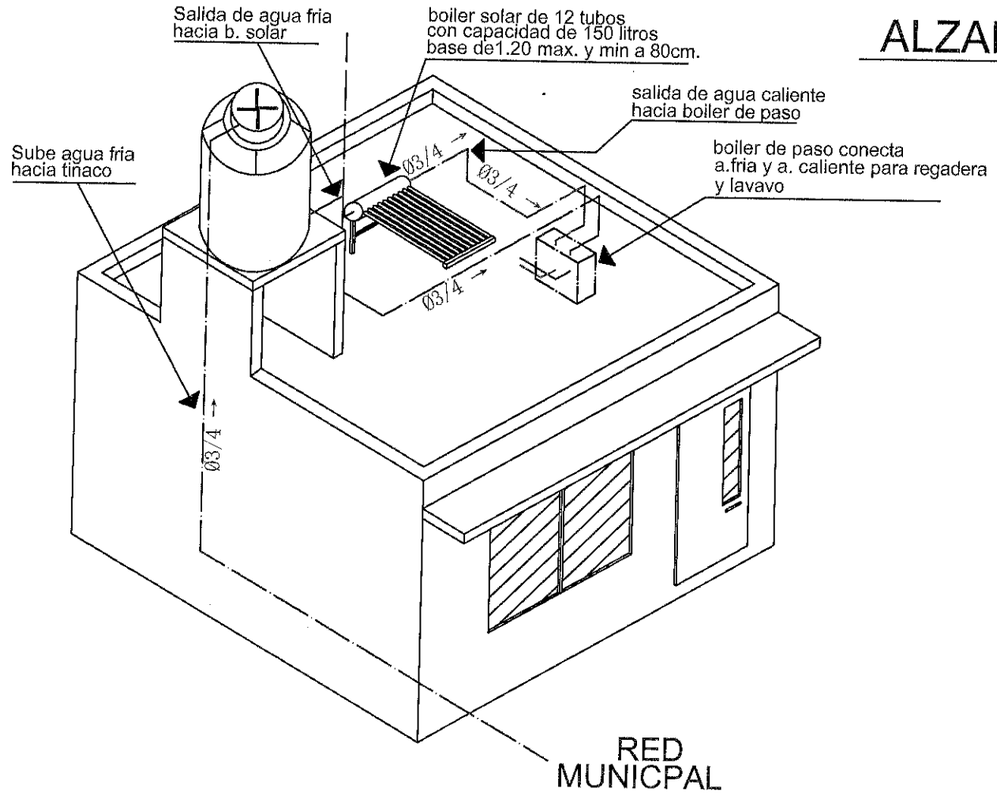

ISOMETRICO INSTALACION BOILER SOLAR

FRESNILLO
Ayuntamiento 2024 - 2027
UBICACIÓN

SIMBOLOGÍA

- TINACO
- BOILER SOLAR DE 12 TUBOS
- BOILER DE PASO
- AGUA CALIENTE
- AGUA FRIA

PROYECTO: SUMINISTRO E INSTALACION DE CALENTADIRES SOLARES DE 12 TUBOS.

UBICACION: VARIAS COLONIAS Y LOCALIDADES DE FRESNILLO

PRESIDENCIA MUNICIPAL DE FRESNILLO.
DIRECCION DE DESARROLLO SOCIAL.
LIC. JAVIER TORRES RODRÍGUEZ
PRESIDENTE MUNICIPAL DE FRESNILLO.
ING. JORGE LUIS RINCON GOMEZ
SECRETARIA DE DESARROLLO SOCIAL.

URB | URBANIZACIÓN

PLANO: SOLARES	CLAVE: URB-01
ESCALA: 1:100	
FECHA: 2026	